ウインチロボⅠ·Ⅳ型

フォレストロボMSE-HWシリーズ 強力ハイスピード型ウインチロボ

ウインチロボ MSE-HW58SDL
5.8ton引きスイングヤーダー仕様

スイングガイドシーブ

製品の特徴

◆高トルク油圧モーターを採用し、減速機のパワーアップを図ることで、ハイスピードで強力な牽引力を実現しました。

◆ブーム搭載型ウインチで牽引力が強く、クラッチの入/切とワイヤーの巻取りを目視で確認できます。また、ドラム脇へのワイヤー巻き込み防止の為、インナードラム構造を採用しています。

◆メインドラムとサブドラムは自動でシンクロ動作するようになっていますので、メインドラムを操作すればサブドラムは一定のテンションで引き出されます。材の鼻上げや傾斜から曳き下ろす際にはバックテンションを強力にすることも可能です。

◆ウインチドラムは油圧式のクラッチが装着されています。運転席のスイッチで入/切操作ができます。(ドラムがフリーになり、軽い力で引き出せます。)

◆ラジコン操作(テレコントロール無線)は、特定小電力無線(免許は必要ありません)を使用していますので、山中で100m離れていても確実に操作ができます。リモコンはコンパクトで操作が楽です!

◆スイングガイドシーブ(MSE-GS30BS)は、ワイヤーロープをシーブ中心の中空シャフトの中を通すことで、横引き作業を行ってもウインチドラムの乱巻きを防止できます。

■ウインチロボⅡ、Ⅳ(スイングヤーダー仕様)

■搬器(キャリッジ)

松本システムエンジニアリング株式会社 http://matsumoto814.com
〒811-2414 福岡県糟屋郡篠栗町和田5丁目2-25 福岡東鉄工団地内 TEL:092-931-5111 FAX:092-931-5112

ウインチロボ

ウインチロボⅠ型

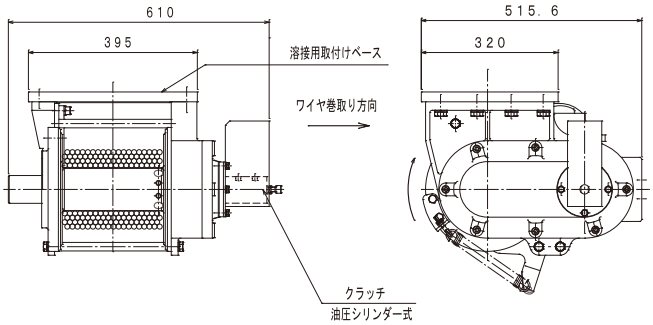

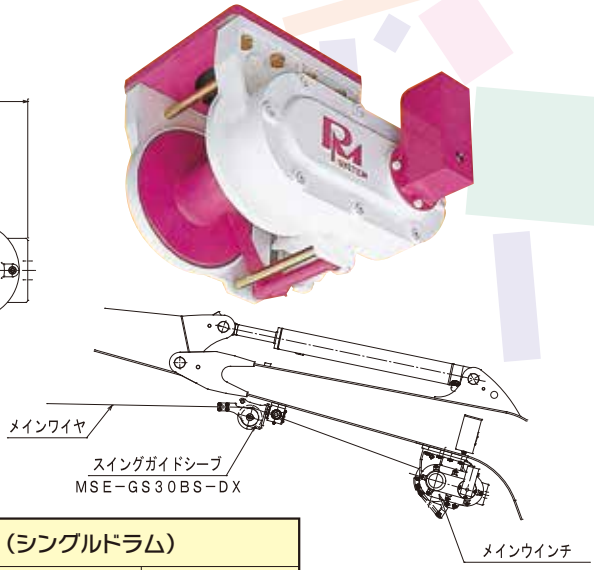

項　目 ＼ 適用機種		ウインチロボⅠ型（シングルドラム）			
		MSE-HW23ACB ベースマシン (6t~9t)	MSE-HW38ACB ベースマシン (6t~9t)	MSE-HW45ACB ベースマシン (10t~15t)	MSE-HW58ACB ベースマシン (10t~20t)
標準引張能力	kN	19.6	26.0	29.4	36.0
最大引張能力	kN	29.4	38.0	44.1	58.0
巻上げ速度	m/min	0~80	0~100	0~50	0~75
ワイヤーロープ巻取り長さ	m	φ10×80 (鋼芯入り)	φ10×80(鋼芯入り) φ12×60(鋼芯入り)	φ10×80(鋼芯入り) φ12×60(鋼芯入り)	φ10×80(鋼芯入り) φ12×60(鋼芯入り)
ウインチ設定圧力	MPa	20.6	22.5	20.6	20.6
最大使用流量	L/min	75	115	75	115
質量(ベース含む)	kg	140	140	140	140

ウインチロボⅣ型

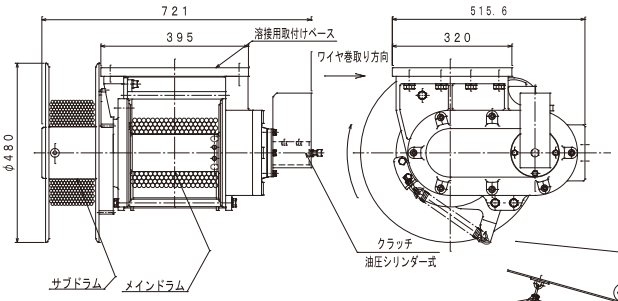

搬器（キャリッジ）

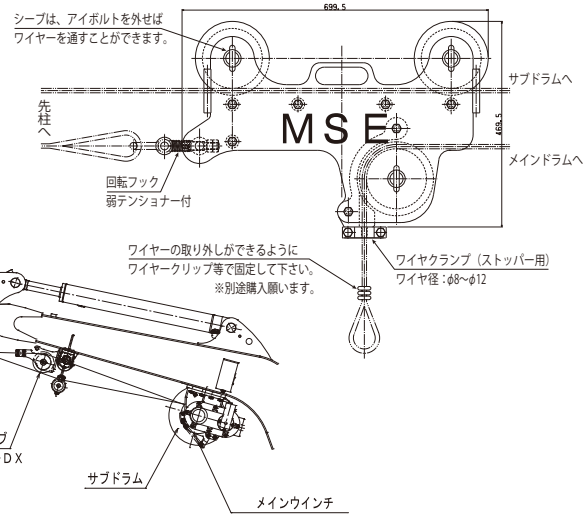

項　目 ＼ 適用機種		ウインチロボⅣ型（サブドラム付）							
		MSE-HW23SDL ベースマシン(6t~9t)		MSE-HW38SDL ベースマシン(6t~9t)		MSE-HW45SDL ベースマシン(10t~15t)		MSE-HW58SDL ベースマシン(10t~20t)	
		メインドラム	サブドラム	メインドラム	サブドラム	メインドラム	サブドラム	メインドラム	サブドラム
標準引張能力	kN	19.6	2~6.5 (調整が出来ます)	26.0	2~6.5 (調整が出来ます)	29.4	2~8 (調整が出来ます)	36.0	2~8 (調整が出来ます)
最大引張能力	kN	29.4		38.0		44.1		58.0	
巻上げ速度	m/min	0~80	0~130 200以上(クラッチ解除時)	0~100	0~165 200以上(クラッチ解除時)	0~50	0~130 200以上(クラッチ解除時)	0~75	0~180 200以上(クラッチ解除時)
ワイヤーロープ巻取り長さ	m	φ10×80 (鋼芯入り)	φ8×200	φ10×80(鋼芯入り) φ12×60(鋼芯入り)	φ8×200	φ10×80(鋼芯入り) φ12×60(鋼芯入り)	φ8×200	φ10×80(鋼芯入り) φ12×60(鋼芯入り)	φ8×200
ウインチ設定圧力	MPa	20.6		22.5		20.6		20.6	
最大使用流量	L/min	75		115		75		115	
質量(ベース含む)	kg	185		185		185		185	