ウインチロボⅡ型

ミニベース仕様2.0ton引き強力ウインチ

ミニ建機がスイングヤーダとして使用出来ます

スイングヤーダー仕様

製品の特徴

ブーム搭載型ウインチで牽引力が強く、クラッチのON/OFFとワイヤーの巻取りがオペレータ自ら目視で確認できます。ドラム脇へのワイヤー巻き込み防止装置の為、インナードラム構造を採用しております。又、乱巻防止用のワイヤー押えローラーを強力にしております。

油圧式クラッチが装着されており、運転席のスイッチで入/切操作ができます。（ドラムがフリーになり、外気温度に関係なく軽い力でワイヤーを引き出せます。）

メインドラムとサブドラムは自動でシンクロとなっておりますので、メインドラムを操作して巻取りにすれば、サブドラムは一定のテンションにて引き出されます。また、材の鼻上げや傾斜地から引き下ろす際にはバックテンションをスイッチにより強力にすることが可能です。

※ラジコン仕様もあります。

ラジコン操作（テレコントロール無線）は、特定小電力無線（免許は必要ありません）を使用しておりますので、山中で100M離れていても確実に操作ができます。

リモコンはコンパクトで操作が楽です！

■MSE-HW20SDU

松本システムエンジニアリング株式会社
〒811-2414 福岡県糟屋郡篠栗町和田5丁目2番25号 福岡東鉄工団地内 TEL:092-931-5111 FAX:092-931-5112

ウインチロボ

MSE-HW20ACB(単胴式ウインチ仕様)

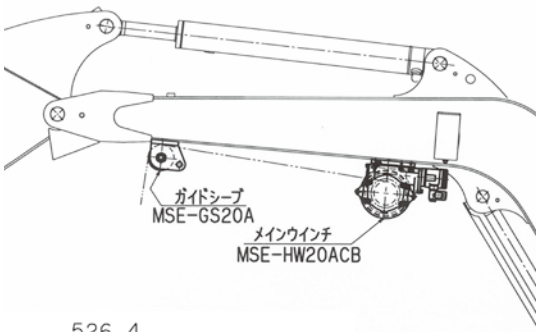

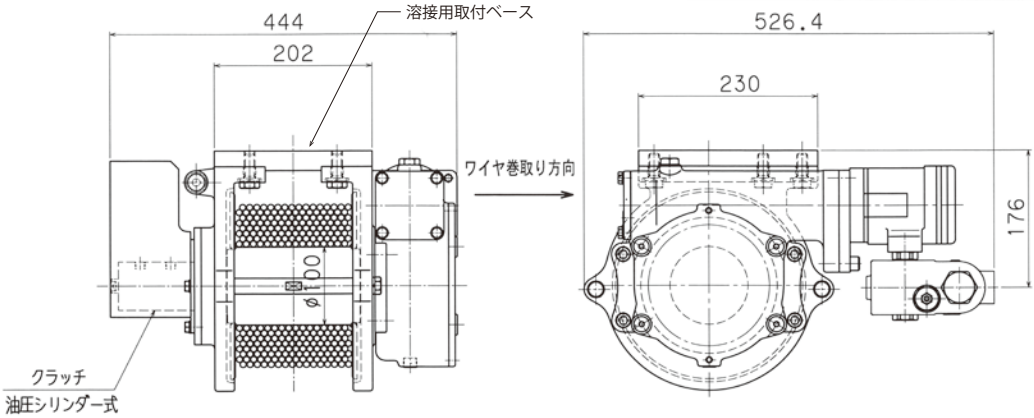

MSE-HW20SDU(サブドラム式スイングヤーダ仕様)

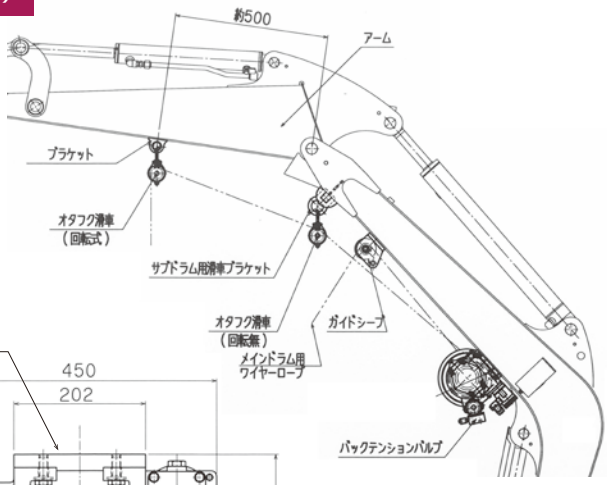

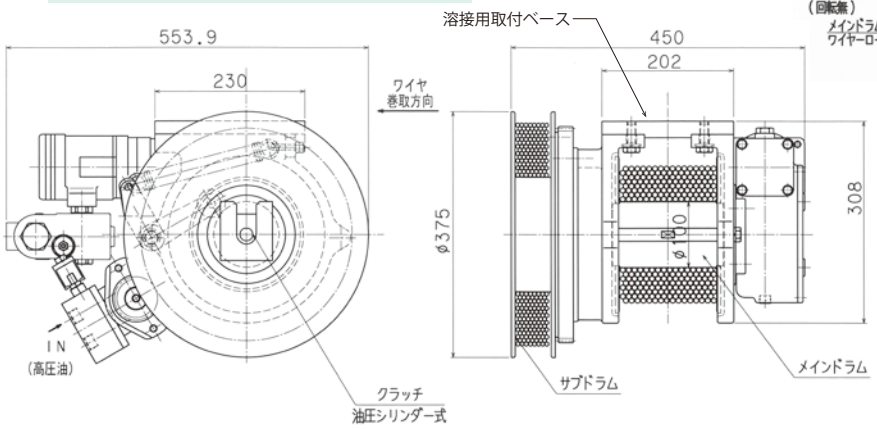

項　目 ＼ 適用機種	ウインチロボⅡ型 (ベースマシン3t～5.5t)		
	MSE-HW20ACB 単胴式ウインチ	MSE-HW20SDU(サブドラム式スイングヤーダ)	
		メインドラム	サブドラム
標準引張能力 kN	16.0	16.0	2.0～6.0(調整出来ます)
最大引張能力 kN	22.6	22.6	9.0
巻上げ速度 m/min	0～40	0～40	0～90
ワイヤーロープ巻取り長さ	φ8mm×50m	φ8mm×50m	φ6.3mm×100m
ウインチ設定圧力 MPa	17.2	17.2	17.2
最大使用流量 L/min	40	40	40
質量(ベース含む) kg	75	95	

※2.3～5.8t対応の機種もあります。